Model No
M4

U-HRV Üniversal Isı Geri Kazanım Kontrol Sistemi
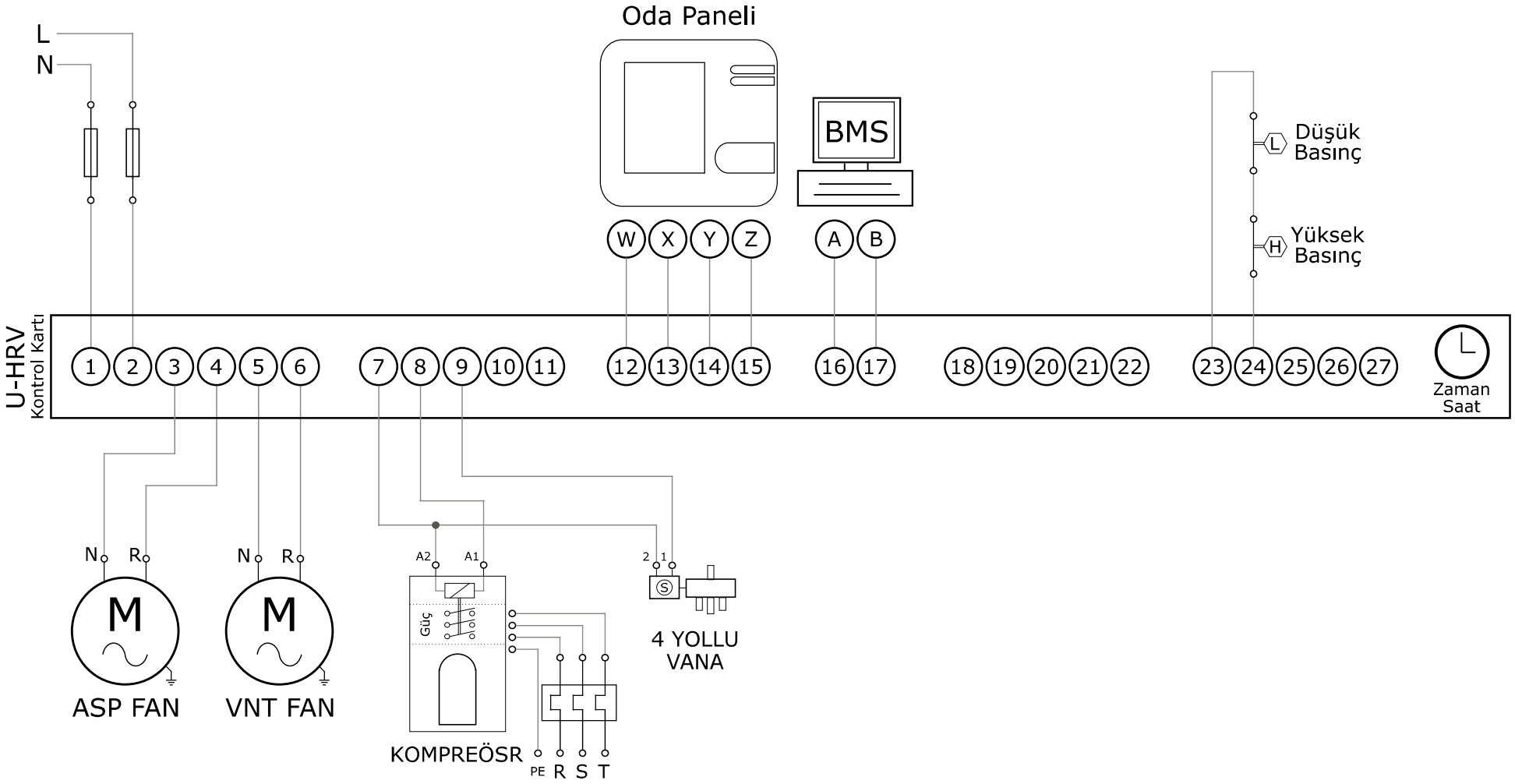
Heat pump model senaryosu bağlantı şeması